Шаровой кран с фланцевым соединением или с концами под приварку

DN 25 - 400, ANSI Class 600 | PN 100

10сХ68р/фт/мп

Стандартные материалы исполнения

Корпус:	кованая углеродистая сталь марок: TSTE 355N/P355 NL1; ASTM A350 LF2; ASTM A106/P235 GH-TC1; P250 GH
Шар:	до DN80 - нержавеющая сталь 1.4571; DN80 и более - кованая углеродистая сталь марок ASTM A350 LF2; с никелевым (ENP) или хромовым химическим покрытием (нержавеющая сталь по запросу)
Седла:	до DN80 - PTFE чистый; DN80 и более - кованая углеродистая сталь марок ASTM A350 LF2; никелевым (ENP) или хромовым химическим покрытием (нержавеющая сталь по запросу)
Уплотнительные кольца:	FPM; EPDM; NBR; HNBR
Вставка седла:	FPM; PTFE; PTFE - с наполнением; HNBR

Исполнение:

- от DN 80 в серийном исполнении с двойным креплением шара (на цапфе и штоке);
- от DN 100 с системой нагнетания герметизирующего материла в область седел и штока;
- от DN 100 с системой стравливания давления из «мёртвой зоны».

● По запросу для подземных кранов:
- для DN 25-80 с системой нагнетания герметизирующего материла в область седел и штока;
- для DN 25-80 с системой стравливания давления из «мёртвой зоны»;
- удлинение штока по требованию заказчика.

● По запросу для надземных кранов:
- для DN 25-80 с системой нагнетания герметизирующего материла в область седел и штока;
- для DN 25-80 с системой стравливания давления из «мёртвой зоны»;
- байпас непосредственно на шаровом кране.

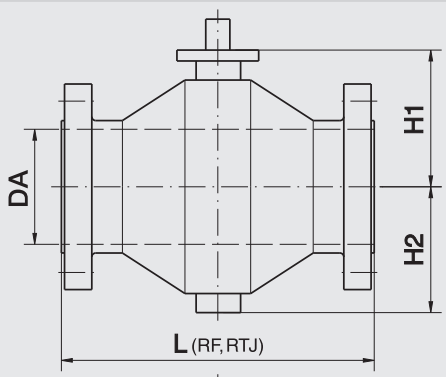

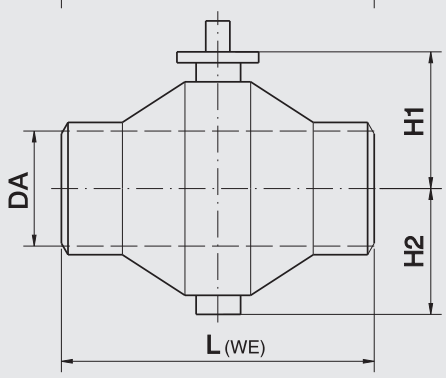

Управление:

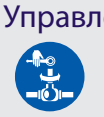
Ручной привод (рычаг)

Механический редуктор

Электрический привод

Электрогидравлический привод

Гидравлический привод

Пневматический привод

* привод шарового крана, более подробно об условном обозначении СТ ЦКБА на стр. 11

При нестандартных условиях применения в запросе должны быть указаны данные рабочей и окружающей среды, давления и температуры.

В таблице указаны стандартные материалы, применяемые для производства шаровых кранов «БЁМЕР». Они полностью соответствуют требованиям национальных и международных стандартов.

По желанию заказчика или в случае особых условий эксплуатации шаровых кранов, (коррозия, абразивность, температура и т.д.), возможно применение других материалов.

Условный диаметр		Диаметр прохода		Габаритная длина					Вес	
DN		DA[1]	DA[2]	L(RF)	L(RTJ)	L(WE)	H1	H2	С фланцами	Под приварку
мм	дюйм	мм	мм	мм	мм	мм	мм	мм	кг	кг
25	1	25	25	216	216	216	55	29	~6	~3
50	2	45	51	292	295	292	78	61	~17	~10
80	3	75	78	356	359	356	160	116	~41	~32
100	4	92	102	432	435	432	192	135	~72	~56
150	6	136	152	559	562	559	228	178	~157	~115
200	8	190	203	660	663	660	295	224	~300	~225
250	10	236	254	787	791	787	343	275	~455	~365
300	12	284	305	838	841	838	403	320	~690	~590
350	14	332	336	889	892	889	451	363	~980	~830
400	16	376	387	991	994	991	492,5	400	~1310	~1080

[1] диаметр прохода с фланцами по ГОСТ 12821, ГОСТ 12815;
[2] диаметр прохода с фланцами и с концами под приварку ASME B16.5;
* другие габаритные длины по стандарту DIN могут быть предложены по запросу.

Мы оставляем за собой право на изменение всех данных и на опечатки.

СКОНСТРУИРОВАНЫ С ВЫСОКОЙ ТОЧНОСТЬЮ И НАДЕЖНЫ В ЭКСПЛУАТАЦИИ

ЦЕЛЬНОСВАРНЫЕ ШАРОВЫЕ КРАНЫ «БЁМЕР» СООТВЕТСТВУЮТ ТРЕБОВАНИЯМ НАЦИОНАЛЬНЫХ И МЕЖДУНАРОДНЫХ СТАНДАРТОВ.

КОНСТРУКТИВНЫЕ ОСОБЕННОСТИ

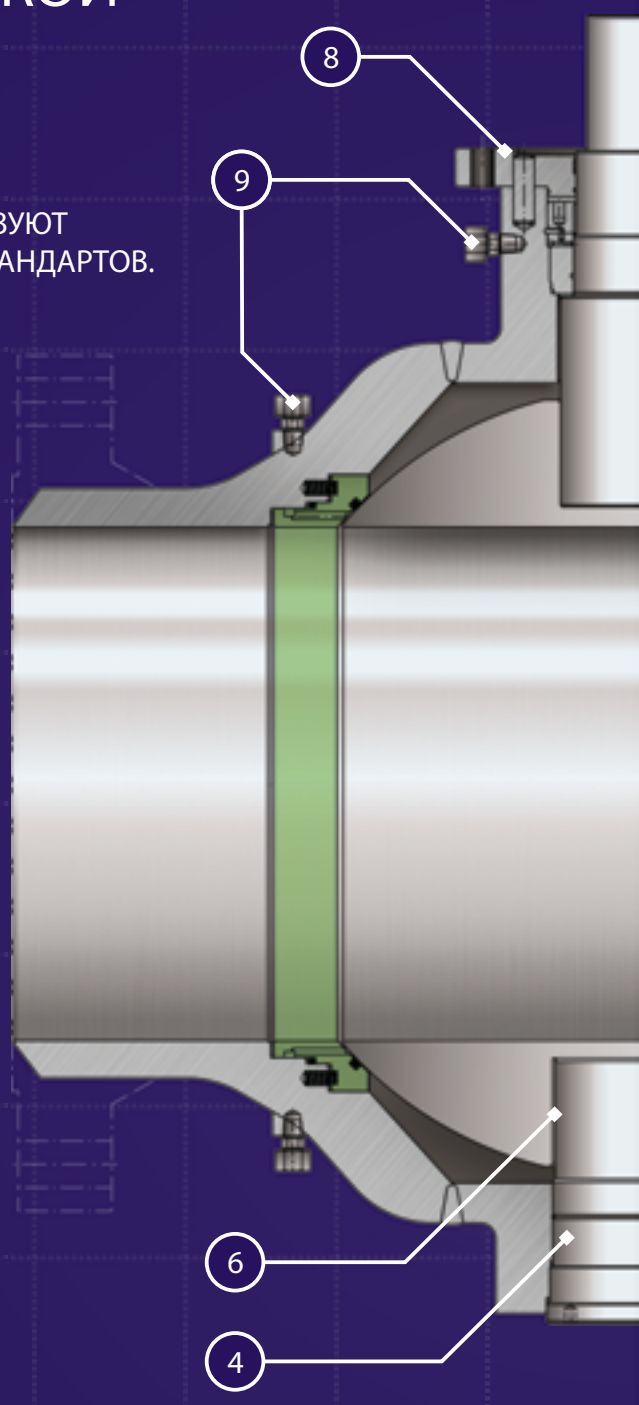

Конструкция уплотнительной системы

Шаровые краны «БЁМЕР» оснащены стандартными подпружиненными сёдлами, которые даже при незначительных давлениях обеспечивают надежное прижатие посадочных колец к шаровой пробки и обеспечивает герметичность в обоих направлениях. Дополнительный эффект прижатия создается давлением среды. Таким образом общая сила прижатия является суммой сил пружин и давления среды, которое возрастает пропорционально давлению в системе. В зависимости от области применения и пожеланий заказчика могут быть предложены следующие системы уплотнений:

- «мягкое» уплотнение;
- уплотнение «металл по металлу»;
- двухступенчатая система уплотнения (PMSS):
  - 1 ступень - уплотнение «металл по металлу»;
  - 2 ступень - «мягкое» уплотнение.

Уплотнение штока

Уплотнение штока осуществляется тремя независимыми друг от друга системами. Конструкция шарового крана предусматривает защиту штока от выброса, при проведении ремонтных работ по замене уплотнений штока. Данная особенность обеспечивает возможность безопасной замены любого из трёх уплотнений при «закрытом» или «открытом» затворе, даже при максимальном давлении в трубопроводе.

Опорная цапфа

Стандартная конструкция шаровых кранов «БЁМЕР» предусматривает применение опорной цапфы шаровой пробки от DN80 (3") и более. В посадочных местах установлены сухие подшипники скольжения, обеспечивающие низкий крутящий момент при повороте шаровой пробки, даже при высоких давлениях.

Антистатическое устройство

Конструкция шарового крана включает в себя электропроводящие соединения отдельных частей шарового крана, что полностью исключает накопление электростатического заряда и связанных с ним аварий при транспортировке взрывоопасных сред.

Огнестойкость

Конструкция шаровых кранов обеспечивает огнестойкость согласно международным стандартам API 6FA, API 607 и BS 6755 P2, российского стандарта СТ ЦКБА 001-2003.

Аварийное уплотнение

Как опция, шаровые краны «БЁМЕР» могут быть изготовлены с системой аварийной подачи уплотняющего герметика в область седел и штока.

MaxiArm
people oriented

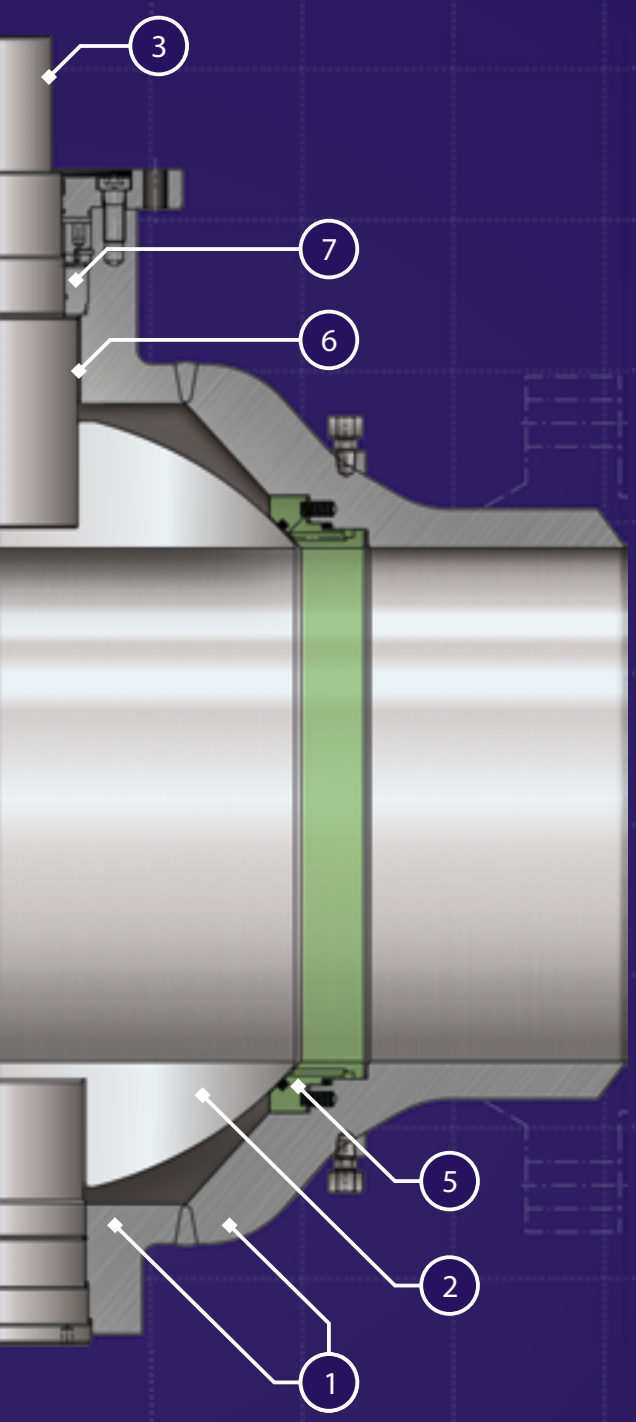

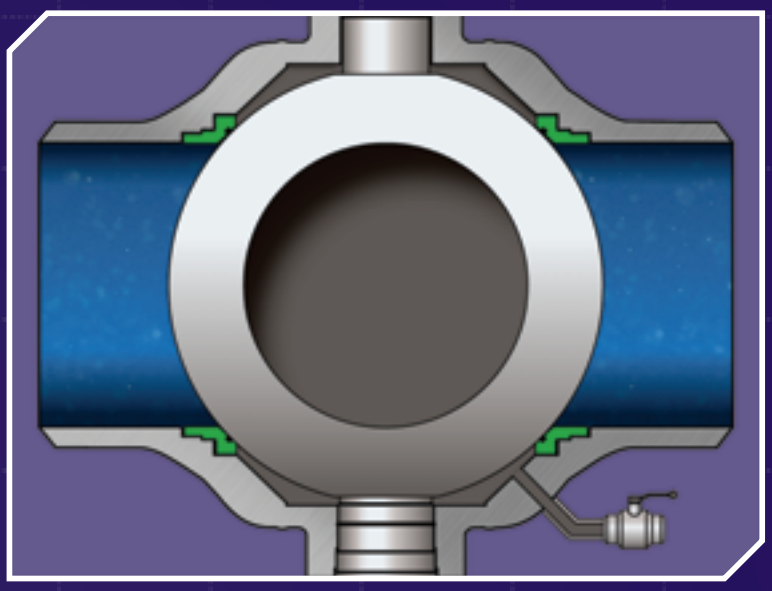

Система «Double Block and Bleed»
Сброс давления из «мёртвой зоны» корпуса осуществляется через дренажный или вентиляционный фитинги. Посадочные седла на входе и на выходе крана обеспечивают герметизацию «мёртвой зоны» как в положении «открыто», так и «закрыто». Таким образом можно проверить герметичность шарового крана при рабочем давлении в трубопроводе.

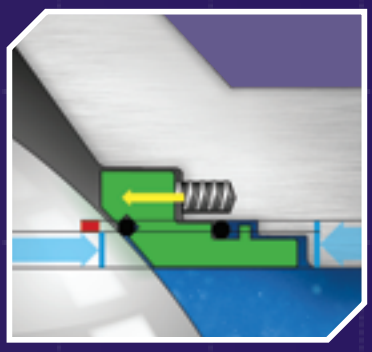

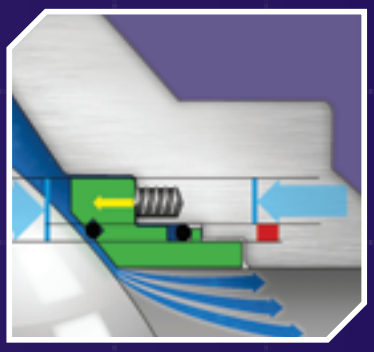

Конструкция посадочных седел с системой стравливания избыточного давления (Single-Piston-Effect, для жидкой рабочей среды)
В случае возникновения в «мёртвой зоне» избыточного давления, конструкция посадочных седел обеспечит его автоматическое стравливание.

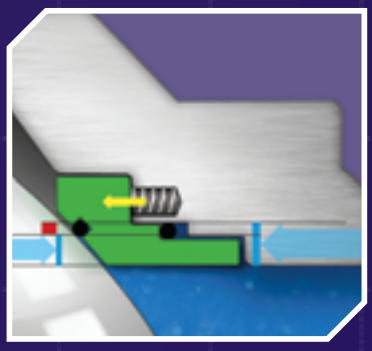

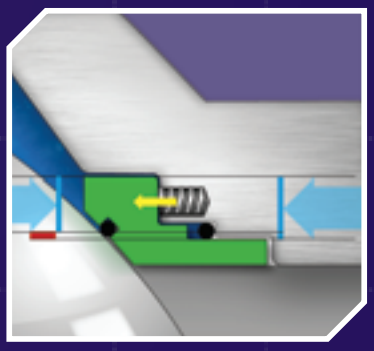

Система посадочных колец двойного действия (Double-Piston-Effect, для газообразной рабочей среды)
При данной конструкции шаровой кран герметичен в обоих направлениях среды независимо от степени давления. Саморазгрузка «мёртвой зоны» при этом не производится. Наличие давления в «мёртвой зоне» является доказательством того, что кран герметичен как в положении «открыто», так и «закрыто».

① Корпус
② Шар
③ Шток
④ Цапфа
⑤ Седла
⑥ Сухой подшипник скольжения
⑦ Защита штока от выброса давлением
⑧ Верхний фланец для установки редуктора
⑨ Устройство для впрыска уплотняющего герметика

MaxiArm
people oriented

ТОО «БЁМЕР АРМАТУРЕН КАЗАХСТАН»

Производственная линия шаровых кранов «БЁМЕР» для нефти и газа

В особенности для таких рабочих сред, как нефть и газ, чтобы обеспечить безопасность трубопровода на всем его протяжении, применяемая запорная арматура должна соответствовать самым высоким техническим требованиям. Благодаря своей конструкции и соблюдения всех действующих норм и технических регламентов шаровые краны «БЁМЕР» являются гарантом долговечности и надежности.

Основные параметры

Диапазон температур	Диапазон диаметров	Диапазон давлений	Класс герметичности
от -60°С до +280° С	25-1400 мм 1″-56″	до 420 бар ANSI Class 2500	«А» ГОСТ Р 54808-2011

Материалы

Материал корпуса

кованая углеродистая сталь марок: TSTE 355N/P355 NL1; ASTM A350 LF2; ASTM A106/P235 GH-TC1; P250 GH

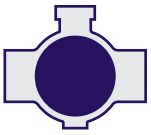

Материал шара

до DN80 материал - нержавеющая сталь 1.4571; DN80 и более материал - кованая углеродистая сталь марок ASTM A350 LF2; с никелевым (ENP) или хромовым химическим покрытием (Нержавеющая сталь по запросу)

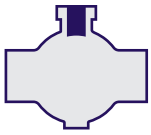

Материал штока

нержавеющая сталь 1,4006QT

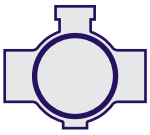

Материал уплотнения

FPM; PTFE; HNBR; PTFE - с наполнением;

Описание	Тип	Присоединение	Диаметр	Давление		стр.
Шаровой кран с фланцевым соединением или с концами под приварку	FSA/KSF	фланцевое / под приварку	25 - 400	ANSI Class 150	PN 16	12
	FSA/KSF		450 - 1400	ANSI Class 150	PN 16	13
	FSA/KSF		25 - 400	ANSI Class 300	PN 25/40	14
	FSA/KSF		450 - 1400	ANSI Class 300	PN 25/40	15
	FKA/KSF		25 - 400	ANSI Class 600	PN 100	16
	FKA/KSF		450 - 1400	ANSI Class 600	PN 100	17
	FKA/KSF		25 - 400	ANSI Class 900	PN 160	18
	FKA/KSF		450 - 1200	ANSI Class 900	PN 160	19
	FKA/FSA/KSF		25 - 900	ANSI Class 1500	PN 250	20
	FSA/KSF		25 - 300	ANSI Class 2500	PN 420	21

Номенклатура

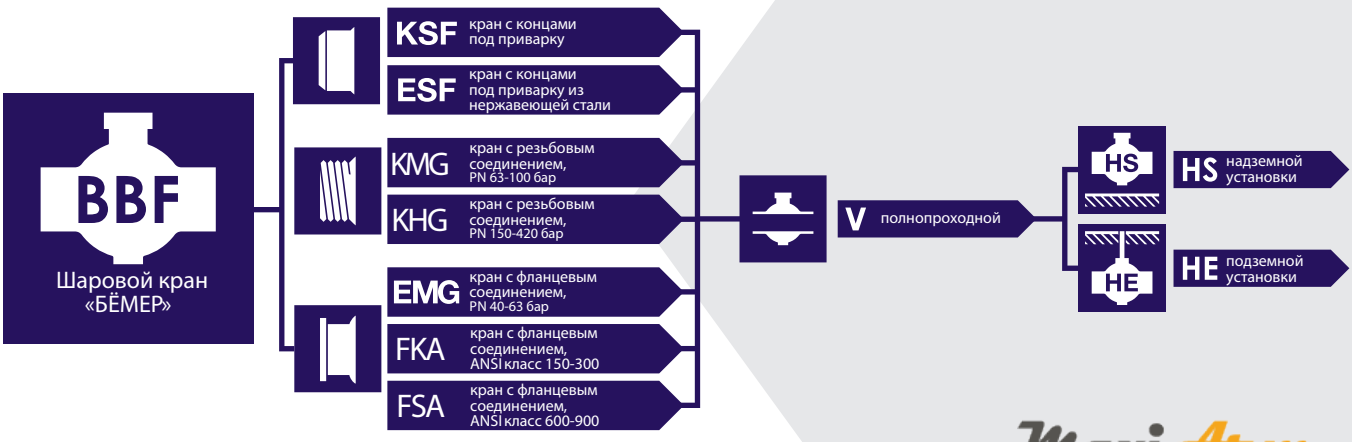

MaxiArm people oriented

Мы оставляем за собой право на изменение всех данных и на опечатки.

ООО «Максиарм»
Официальный дилер
107241 г. Москва,
Черницынский проезд д.3 с.1
тел. +7 (499) 167-13-11
+7 (925) 226-29-37
+7 (925) 226-29-38
e-mail: info@maxiarm.com
http:// www.maxiarm.com

Любое использование материалов допускается только с согласия правообладателя.